DATACENTER MEDICALE TRANSPORT INDUSTRIE SECURITE

ASI3000
SERIES

10-120 kVA 3:3 PHASE

10-30 kVA 3:1 PHASE

ONDULEUR ON-LINE

VFI TYPE — ONDULEUR ON-LINE
TOUR
PF= 0.9 — FACTEUR DE PUISSANCE
Service — SERVICE

PERFORMANCES

- **Redresseur et Onduleur à base d'IGBT PWM**
- **Faible taux de distorsion harmonique de courant d'entrée (THDi<3%)**
- **Haut facteur de puissance en entrée>0.99**

- Avec la nouvelle technologie IGBT de son redresseur, l'ASI3000 assure une protection maximale pour vos appareils critiques.
- Une conception compacte pour un encombrement réduit et un accès de la face avant pour les opérations de maintenance, réduisant ainsi le temps moyens de réparation (MTTR).
- Grâce à un large choix d'accessoires et d'options l'ASI3000 présente l'avantage d'une flexibilité maximale au profit du client permettant ainsi l'optimisation du coût global d'acquisition.

APPLICATIONS

- Datacenter.
- Équipements réseaux.
- Process industriel.
- Usines.
- Serveurs.
- IT & Télécom.
- Système de paiement.
- Militaire.
- Aviation.
- Tout sytème critique de tout genre.

CERTIFICATES

L'ASI3000 est certifié EN62040-1 (sécurité)

L'ASI3000 est attesté EN62040-3 (performance)

CE

Rendement élevé et faible coût d'investissement & d'exploitation

- La technologie de correction du facteur de puissance basée sur IGBT fournit un facteur de puissance d'entrée proche de 1 (≥ 0,99).
- Faible taux de distorsion harmonique du courant d'entrée(THDi) moins que 3% aide à éviter la perturbation et les filtres harmoniques coûteux.
- Faible encombrement et entretien facile.

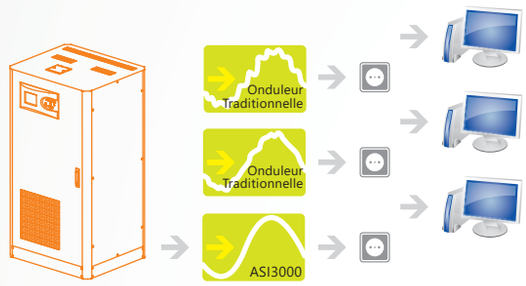

	THD	FP
ASI3000 avec IGBT hautes performances	< 3%	<0.99
Onduleur Traditionnel avec Filtre à l'entrée	<10%	<0.95
Onduleur Traditionnel sans filtre à l'entrée	<25%	<0.85

Facteur de Puissance d'entrée élevé

- Le facteur de puissance d'entrée 0.99 assure un courant d'entrée propre et une sinusoïde pure.
- La puissance d'entrée élevée permet d'améliorer la qualité du courant et de limiter le surdimensionnement des installations électrique en entrée, minimisant les besoins en câbles, tableaux, fusibles et générateurs, réduisant ainsi les coûts d'investissement.

Fiabilité et Disponibilité maximale

- Configuration parallèle jusqu'à 8 modules pour une redondance (N+1) ou pour une augmentation de puissance.
- Connexion en boucle permettant au système une continuité en fonctionnement en cas de rupture du câble de communication.

Fonctions standards

- Technologie On-Line Double Conversion.
- Architecture haute-fréquence.
- Dual input.
- Protection Backfeed.
- Démarrage en l'absence du réseau (cold start) *(en option)*.
- Gestion intelligente des batteries.
- Protection contre les courts-circuits et les surcharges.
- Mise en parallèle et redondance N+1 jusqu'à 8.
- Power Walk-in pour le démarrage progressif du redresseur lorsque le secteur est restauré.
- Capteur de température de batterie.
- By pass statique et manuel.

Fonctions de communication avancées

- Journal des événements en temps réel avec des paramètres détaillés.
- L'affichage graphique multilingue facile à utiliser 320x240 fournit des informations d'opération.
- Logiciel de surveillance et d'arrêt.
- Ports série RS232 et RS485 *(en option)*.
- Modbus RTU *(en option)*.
- 2 slots pour les options de communication .
- Arrêt d'urgence à distance *(en option)*.
- Panneau d'affichage à distance *(en option)*.
- Contacts secs *(en option)*.
- SNMP *(en option)*.
- ProfiBUS *(en option)*.

Flexibilité

- Capteur de température pour armoires de batteries externes pour de longues autonomies.
- Armoires de batteries externes pour différentes tailles de batteries pour de longues autonomies.
- Différentes tailles d'armoires 10-40 kVA pour une plus grande capacité des batteries lorsque de longues durées d'autonomie sont requises.
- La technologie Tri Mono est disponible pour des puissances nominales de 10-30 kVA.
- Mode convertisseur de fréquence.
- Transformateurs d'isolement pour modifier le régime du neutre en cas de sources d'alimentation séparées ou pour l'isolation galvanique entre l'entrée et la sortie *(en option)*.
- Version compatible avec EN50171 pour l'alimentation des systèmes d'éclairage de secours.

DETAILS

ASI3000 SERIES 10-60 kVA

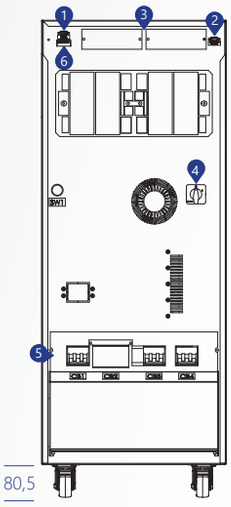

Face arrière

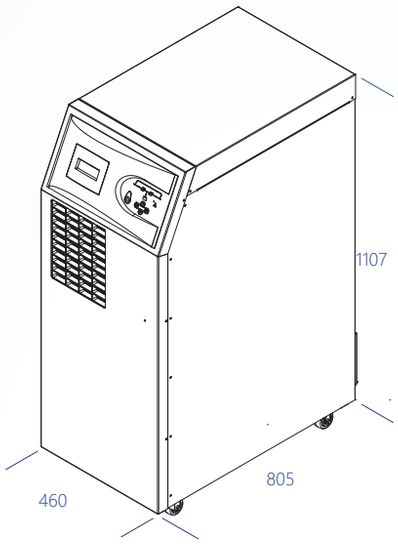

1. Port de mise en Parallèle
2. Port RS232
3. Slots *(en option)*
4. Switch de démarrage sur batteries (Cold Start)
5. Bypass manuel/Input/Output/Battery MCBs
6. Sortie du capteur de température externe

ASI3000 SERIES 80-120 kVA

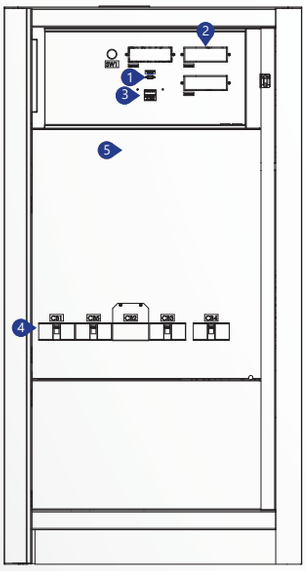

Face avant

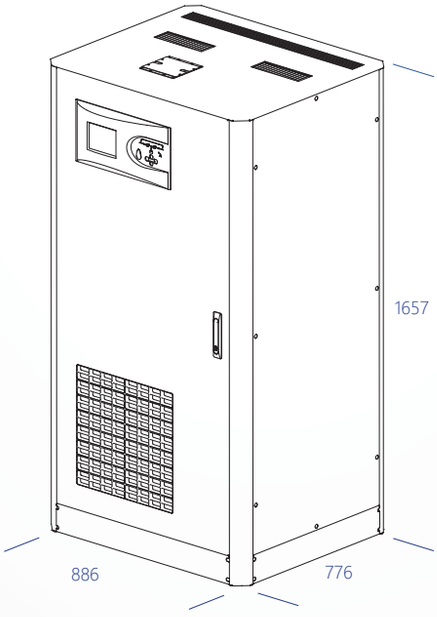

1. Port RS232
2. Slots *(en option)*
3. Bypass manuel/Input/Output/Battery MCBs
4. Sortie du capteur de température batteries externes

MODEL										
Puissance KVA		10kVA	15kVA	20kVA	30kVA	40kVA	60kVA	80kVA	100kVA	120kVA
Puissance KW		9kW	13.5kW	18kW	27kW	36kW	54kW	72kW	90kW	108kW
ENTRÉE										
Tension nominale		380/400/415 VAC 3P+N								
Plage de fonctionnement		-20% +15% (en option -37% +22%)								
Fréquence d'entrée		50-60 Hz ± 10% (Réglable)								
Facteur de puissance		>0.99								
THDi		THDi <%3								
SORTIE										
Facteur de puissance		0.9								
Tension nominale		380/400/415 VAC 3P+N								
Plage de fonctionnement		Statique ±1, Dynamique ±3								
Fréquence de sortie		50-60 Hz ±0,01% (Mode Batterie)								
Sortie THD		Charge Linéaire <1% / Charge non Linéaire <3%								
Facteur de crête		3:1								
Capacité de surcharge		À 125% de charge: 10min, À 150% de charge: 1min								
Rendement (Mode On-line)		Jusqu'à 93%								
Rendement (Mode Eco)		Jusqu'à 99%								
BYPASS										
Tension nominale		380/400/415 VAC 3P+N								
Tolérance de tension		15% (Configurable de 10% à 30%)								
Tolérance de fréquence		±5								
BATTERIES										
Type		VRLA / GEL								
Quantité (12V DC VRLA)		62								
Capacité de charge		25% de la puissance active (Nominal 0,1 C10, Réglable)								
Temps de recharge		6-8 heures								
Batteries internes		62 x 7Ah ou 9Ah				Extension Batteries				
ENVIRONNEMENT										
Température de fonctionnement		UPS : 0°C~40°C Batteries : 0°C~25°C								
Température de stockage		UPS : 15°C~45°C Batteries -10°C~60°C								
Degré de protection		IP20								
Humidité		0-95% sans Condensation								
Altitude		<1000m Facteur de Correction 1, <2000m Facteur de Correction >0.92, <3000m Facteur de Correction >0.84								
Niveau acoustique		<53 dBA	<55 dBA	<60 dBA	<65 dBA		<72 dBA		<74 dBA	<75 dBA
COMMUNICATION										
Port de communication		RS232 Standard / RS485 / SNMP en option								
NORMES & CERTIFICATS										
Qualité		ISO 9001, ISO 14001, ISO 18001								
Performance		EN62040-3 (VFI-SS-111)								
EMC/LVD		EN62040-2, EN62040-1, EN60950								
DIMENSIONS & POIDS										
Dimensions (mm)	Largeur	460						886		
	Profondeur	805						776		
	Hauteur	1107						1657		
Poids Net (kg)		122	123	127	146	167	177	322	351	360
Dimensions Emballage (mm)	Largeur	600						970		
	Profondeur	900						900		
	Hauteur	1400						2040		
Poids Brut (kg)		140	141	145	164	185	195	357	376	395

Fadesol se réserve le droit de changer ou modifier le design du produit, sa fabrication et les matériaux entrants dans sa confection sans préavis et sans être obligée d'opérer ces changements et modifications sur les produits antérieurement ou ultérieurement vendus.